Sehr geehrter Kunde,
Wir danken Ihnen für den Kauf der Filterkaffeemaschine im Stil der 50er Jahre von Smeg.
Mit der Wahl eines unserer Produkte haben Sie sich für ein Gerät entschieden, das durch seine Ästhetik und seine innovative Entwurfstechnik zu einem exklusiven Einrichtungsgegenstand wird.
Dieses Gerät kann mit allen anderen Smeg-Produkten auf harmonische Weise kombiniert werden und verleiht der Küche einen einzigartigen Stil.
Wir hoffen, dass Sie Ihr neues Haushaltsgerät voll und ganz schätzen werden.
Für weitere Informationen zum Produkt besuchen Sie bitte unsere Website:
www.smeg50style.com oder www.smeg.com.

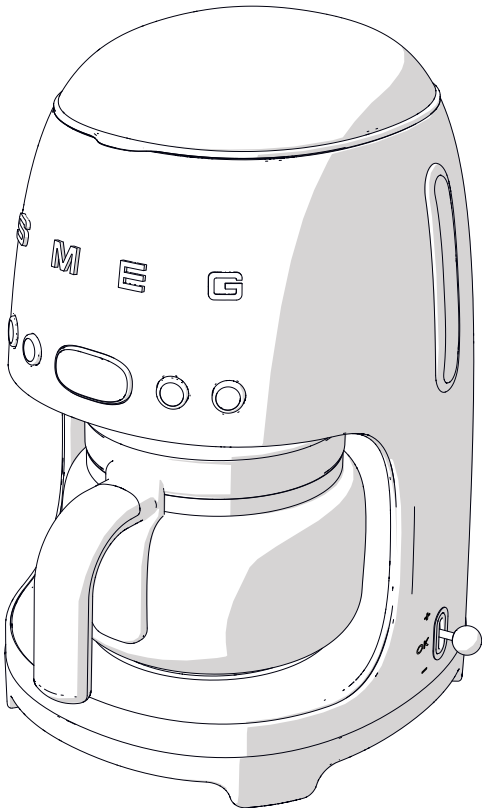

Filterkaffeemaschine

Inhaltsverzeichnis

1 Hinweise 64

1.1 Einleitung 64
1.2 Bedienungshandbuch 64
1.3 Zweckbestimmung 64
1.4 Allgemeine Sicherheitshinweise 64
1.5 Haftung des Herstellers 67
1.6 Typenschild 67
1.7 Entsorgung 67

2 Beschreibung 68

2.1 Produktbeschreibung 68

3 Gebrauch 69

3.1 Vor dem ersten Gebrauch 69
3.2 Erster Gebrauch 70
3.3 Zugriff auf das Menü Einstellungen 70
3.4 Zubereitung des Kaffees 72

4 Reinigung und Wartung 77

4.1 Hinweise 77
4.2 Reinigung der Filterkaffeemaschine 77
4.3 Reinigung der einzelnen Filterkaffeemaschinenteile 77
4.4 Entkalkung 78
4.5 Was tun, wenn... 80

DE

ÜBERSETZUNG DER ORIGINAL-GEBRAUCHSANWEISUNG

Wir empfehlen Ihnen, dieses Bedienungshandbuch sorgfältig durchzulesen. Hier finden Sie wichtige Hinweise, um die Ästhetik und Funktionalität Ihres Gerätes erhalten zu können.
Weitere Informationen zu den Produkten sind auf der Internetseite www.smeg.com verfügbar.

1 Hinweise

1.1 Einleitung

Wichtige Hinweise für den Benutzer:

Hinweise

Allgemeine Informationen über dieses Bedienungshandbuch, die Sicherheit und die Entsorgung.

Beschreibung

Beschreibung des Gerätes.

Gebrauch

Informationen zur Verwendung des Gerätes.

Reinigung und Wartung

Anweisungen zur richtigen Reinigung und Wartung des Gerätes.

Sicherheitshinweise

Information

Empfehlung

1.2 Bedienungshandbuch

Das vorliegende Bedienungshandbuch ist ein fester Bestandteil des Gerätes und ist deshalb für die ganze Lebensdauer des Gerätes sorgfältig und in Reichweite aufzubewahren.

1.3 Zweckbestimmung

Das Gerät kann zur Zubereitung von Filterkaffee verwendet werden. Jeder andere Gebrauch wird als zweckwidrig angesehen. Das Gerät nicht zu anderen, seiner Bestimmung nicht entsprechenden Zwecken verwenden.

1. Die Filterkaffeemaschine während des Betriebs nicht in den Innenraum von Möbeln stellen.
2. HINWEIS: Das Gerät nicht verwenden, wenn die Oberfläche Risse aufweist.

1.4 Allgemeine Sicherheitshinweise

- Dieses Gerät darf von Personen (einschließlich Kindern) mit eingeschränkten körperlichen, sensorischen oder geistigen Fähigkeiten oder Personen, die keine Erfahrung oder Kenntnis haben, nur dann verwendet werden, wenn diese von einer für ihre Sicherheit verantwortlichen Person in die sichere Verwendung des Gerätes eingewiesen und beaufsichtigt werden.
- Kinder müssen beaufsichtigt werden, um sicherzustellen, dass sie nicht mit dem Gerät spielen.
- Die Reinigung und Wartung dürfen nicht durch unbeaufsichtigte Kinder erfolgen.
- Das Gerät nicht im Freien verwenden.

- Das Gerät niemals in Wasser tauchen.
- Den Stecker in eine geeignete Steckdose mit entsprechender Erdung einstecken.
- Niemals die Erdung verändern.
- Keinen Adapter verwenden.
- Kein Verlängerungskabel verwenden.
- Die Nichtbeachtung dieser Hinweise kann tödliche Folgen haben, Unfälle oder Stromschläge verursachen.
- Dieses Gerät ist ausschließlich für den Hausgebrauch bestimmt. Zudem darf es nicht verwendet werden:
  - im Küchenbereich für die Geschäftsangestellten, in Büros und in anderen Arbeitsbereichen;
  - in Bauernhöfen/Agrotourismen;
  - von Hotel- und Motelgästen und in Wohnungsanlagen;
  - in Bed and Breakfast.
- Wenn das Stromkabel beschädigt ist, kontaktieren Sie hinsichtlich des Austausches den technischen Kundendienst, um jegliche Gefahr zu vermeiden.

Nur für europäische Märkte:

- Der Gebrauch dieses Gerätes ist Kindern über 8 Jahren nur erlaubt, wenn sie unter Aufsicht stehen oder mit den Sicherheitsvorschriften und den damit verbundenen Risiken vertraut sind.
- Die Reinigung und die Wartung darf von Kindern über 8 Jahren nur durchgeführt werden, wenn sie unter Aufsicht stehen.
- Das Gerät und sein Netzkabel außer Reichweite von Kindern unter 8 Jahren aufbewahren.
- Kinder dürfen nicht mit dem Gerät spielen.
- Das Gerät darf von Personen mit eingeschränkten körperlichen, sensorischen oder geistigen Fähigkeiten oder Personen, die keine Erfahrung oder Kenntnis haben, nur dann verwendet werden, wenn sie in die sichere Verwendung des Gerätes eingewiesen und über die damit verbundenen Gefahren in Kenntnis gesetzt wurden.
- Vor der Montage, dem Ausbau und der Reinigung das Gerät vom Stromnetz trennen.

Für dieses Gerät

- Die Sicherheitshinweise für eine sichere Verwendung des Gerätes befolgen.
- Dieses Bedienungshandbuch vor der Benutzung des Gerätes sorgfältig durchlesen.
- Das Gerät nach dem Gebrauch umgehend ausschalten.
- Das Gerät während des Gebrauchs niemals unbeaufsichtigt lassen.
- Die Filterkaffeemaschine stets von der Steckdose trennen, bevor Teile montiert oder abmontiert werden, sowie vor der Reinigung des Gerätes.
- Vor der Reinigung und im Falle eines Schadens den Stecker aus der Steckdose ziehen.
- Die Filterkaffeemaschine vor der Reinigung auskühlen lassen.
- Einen Abstand von 10 cm um die Filterkaffeemaschine herum lassen.
- Die Filterkaffeemaschine nicht mit leerem Wassertank verwenden.

Hinweise

- Kaltes und nach Möglichkeit gefiltertes Wasser verwenden. Keine anderen Flüssigkeiten verwenden.
- Sicherstellen, dass der Deckel fest geschlossen ist.
- Verbrennungsgefahr! Den Deckel während der Kaffeezubereitung nicht öffnen.
- Verbrennungsgefahr! Die heißen Oberflächen nicht mit den Händen berühren: Die Griffe und die Tasten verwenden.
- Verbrennungsgefahr! Die Warmhalteplatte bleibt nach der Kaffeeausgabe noch einige Minuten lang heiß, nicht berühren.
- Verbrennungsgefahr! Die Oberfläche des Heizelements bleibt nach dem Gebrauch noch heiß, nicht berühren.
- Die Filterkaffeemaschine oder Teile davon nicht in Kombination mit Teilen oder Zubehör von anderen Herstellern verwenden.
- Ausschließlich die vom Hersteller angebotenen Originalersatzteile verwenden. Bei Verwendung von Ersatzteilen, die nicht vom Hersteller empfohlen wurden, besteht Brand-, Stromschlag- und Verletzungsgefahr.
- Die Filterkaffeemaschine nur auf trockene und ebene Oberflächen stellen.
- Es sollte vermieden werden, die Filterkaffeemaschine zu benässen oder mit Flüssigkeiten zu bespritzen. Kommen diese mit Flüssigkeiten in Berührung, müssen Sie das Kabel unverzüglich aus der Steckdose ziehen und sorgfältig abtrocknen. Stromschlaggefahr!
- Das Gerät niemals in der Nähe von Wasserhähnen oder Spülbecken aufstellen.
- Keine aggressiven Reinigungsmittel oder scharfe Gegenstände zur Reinigung der Filterkaffeemaschine verwenden.
- Keine Veränderungen am Gerät vornehmen.
- Niemals versuchen, eine Flamme oder einen Brand mit Wasser zu löschen: Zunächst das Gerät ausschalten, den Netzstecker aus der Steckdose ziehen und die Flamme mit einem Deckel oder einer Löschdecke abdecken.
- Vermeiden, dass das Stromkabel mit scharfen Kanten in Kontakt kommt.
- Das Gerät nicht über oder neben eingeschalteten Gas- oder Elektroherden, in Backöfen oder in der Nähe von Wärmequellen positionieren.
- Sicherstellen, dass der Deckel fest in die Kanne eingesetzt ist.
- Die Kanne nicht auf eine Kochplatte oder in die Mikrowelle stellen.
- Die heiße Kanne nicht auf eine kalte oder nasse Oberfläche stellen.
- Die Kanne nicht verwenden, wenn sie beschädigt ist oder wenn sich der Griff gelockert hat.
- Den Wassertank füllen, bevor der Stecker in die Steckdose eingesteckt wird.
- Das Gerät nicht in Umgebungen mit einer Temperatur von unter oder gleich 0 °C installieren.

1.5 Haftung des Herstellers

Der Hersteller haftet nicht für Personen- und Sachschäden, die auf die folgenden Ursachen zurückzuführen sind:

- die zweckwidrige Verwendung des Gerätes;
- die Nichtbeachtung der Bedienungsanleitung;
- unbefugte Änderungen, auch nur einzelner Geräteteile;
- die Verwendung von nicht originalen Ersatzteilen;
- die Nichtbeachtung der Sicherheitshinweise.

1.6 Typenschild

Das Typenschild enthält technische Daten sowie die Seriennummer und das Prüfzeichen. Das Typenschild auf keinen Fall entfernen.

1.7 Entsorgung

Dieses Gerät muss getrennt von anderen Abfällen entsorgt werden (Richtlinie 2012/19/EU). Dieses Gerät enthält, gemäß der gültigen europäischen Richtlinien, keine nennenswerte Menge an gesundheits- und umweltschädlichen Stoffen.

Elektrische Spannung
Stromschlaggefahr

- Die Stromzufuhr unterbrechen.
- Das Netzkabel von der elektrischen Anlage trennen.

- **Die elektrischen Altgeräte dürfen nicht zusammen mit dem Hausmüll entsorgt werden.** Unter Einhaltung der von den einschlägigen Bestimmungen vorgegebenen Richtlinien müssen die Altgeräte bei geeigneten Sammelstellen für elektrische und elektronische Abfälle abgegeben werden. Auf diese Weise können eventuelle hochwertige Materialien der Altgeräte weiterverwertet und die Umwelt geschützt werden. Für weitere Informationen wenden Sie sich an die örtlichen Behörden oder die Verantwortlichen der Sammelstellen.

Die Verpackung unserer Produkte ist aus recyclingfähigem und umweltfreundlichem Material gefertigt.

- Geben Sie die Verpackungsmaterialien bei geeigneten Sammelstellen ab.

Verpackungen aus Plastik
Erstickungsgefahr

- Die Verpackung oder Teile davon nicht unbeaufsichtigt lassen.
- Vermeiden, dass Kinder mit den Plastikbeuteln der Verpackung spielen.

2 Beschreibung

2.1 Produktbeschreibung

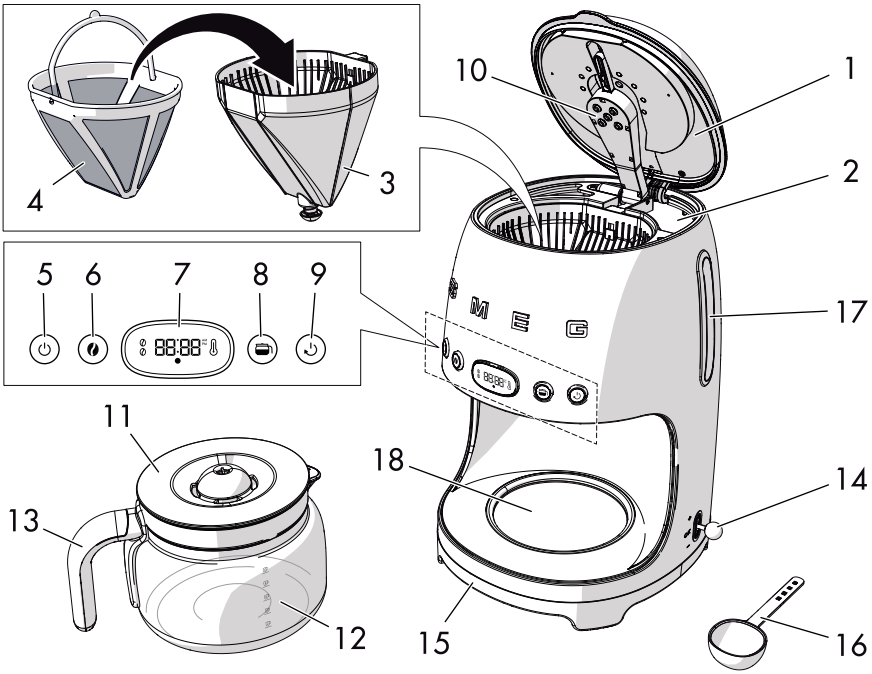

Filterkaffeemaschine

1 Deckel
2 Wassertank (1,4 Liter)
3 Filterhalter mit Tropfstopp
4 Dauerfilter
5 ON/OFF-Taste
6 AROMA-Einstelltaste
7 Display Uhrzeit/Einstellungen
8 Funktionstaste 4 TASSEN
9 AUTO START-Taste
10 Duschsieb des Kessels
11 Kannendeckel
12 Kanne (10 Tassen)
13 Kannengriff
14 Einstellhebel Uhrzeit/Timer
15 Untergestell und rutschfeste Stützfüße
16 Messlöffel
17 Füllstandsanzeige Wassertank (max. 1,4 Liter)
18 Warmhalteplatte

3 Gebrauch

3.1 Vor dem ersten Gebrauch

1. Eventuelle Etiketten und Aufkleber von der Filterkaffeemaschine entfernen.
2. Die Teile der Filterkaffeemaschine sorgfältig spülen und abtrocknen (siehe „4 Reinigung und Wartung“).
3. Den Deckel (**1**) anheben, indem die Lasche (**2**) nach oben gezogen wird.

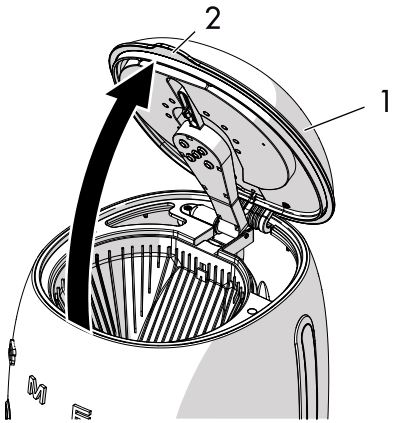

Um das Füllen des Tanks zu erleichtern, sicherstellen, dass der Deckel ganz geöffnet ist.

4. Den Wassertank (**3**) mit frischem und sauberem Wasser füllen, wobei darauf geachtet werden muss, nicht den maximalen, auf der Füllstandsanzeige (**4**) angezeigten Füllstand (1,4 Liter) zu überschreiten.

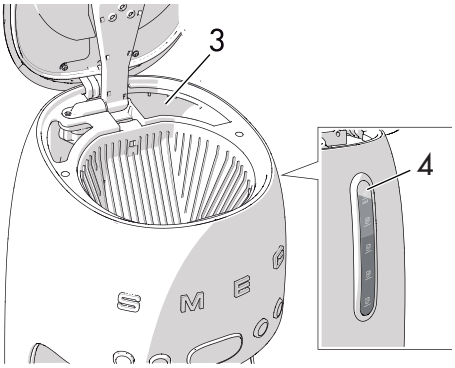

Beschädigungsgefahr

- Die Filterkaffeemaschine niemals mit leerem Wassertank in Betrieb setzen.
- Nur frisches und sauberes Wasser in den Tank füllen.
- Keine anderen Flüssigkeiten außer Wasser verwenden.

Die Teile, die mit den Lebensmitteln in Berührung kommen können, sind aus Materialien gefertigt, die den einschlägigen gesetzlichen Bestimmungen entsprechen.

DE

3.2 Erster Gebrauch

1. Den Stecker in die Steckdose einstecken.
2. Im Display werden die blinkenden Symbole angezeigt.

3. Mithilfe des Hebels (**1**) die Uhrzeit einstellen.
4. Die Stunden einstellen, indem der Hebel nach oben (**+**) bewegt wird, um den Wert zu erhöhen, oder nach unten (**-**), um den Wert zu verringern.
5. Den Hebel in die mittlere Position bewegen und (**OK**) drücken, um den Wert zu bestätigen.

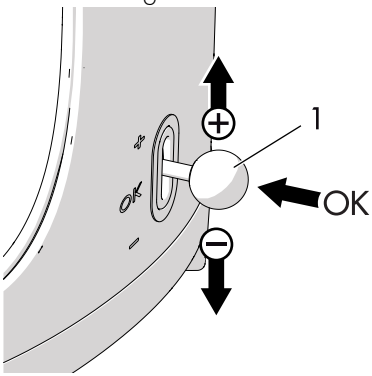

6. Die Minuten nach dem gleichen Verfahren einstellen.
7. Nach Bestätigung der Minuteneinstellung aktiviert das Gerät den Modus **UHR**.

> Wenn das Gerät zum ersten Mal eingeschaltet wird, zeigt es standardmäßig die Uhrzeit im 12h-Format mit der AM/PM-Anzeige an.
>
> Zur Änderung des Uhrzeitformats, siehe Abschnitt „Menü zur Einstellung des Uhrzeitformats".

3.3 Zugriff auf das Menü Einstellungen

Das Gerät ermöglicht, bestimmte Einstellungen anzupassen:

- **SE01:** Einstellung des Uhrzeitformats
- **SE02:** Einstellung der Wasserhärte
- **SE03:** Aktivierung/Deaktivierung der akustischen Signale

Auf das Menü Einstellungen zugreifen, indem die Tasten ( ) und ( ) 3 Sekunden lang gleichzeitig gedrückt werden.
Um das Menü Einstellungen zu verlassen, eine beliebige Taste drücken.

Menü zur Einstellung des Uhrzeitformats

Das Uhrzeitformat kann nach dem ersten Einschalten verändert werden:

1. Auf das Menü der Einstellungen zugreifen und SE01 auswählen.
2. Den Hebel bewegen, um das gewünschte Format (12h oder 24h) auszuwählen.
3. Den Hebel in die mittlere Position bewegen und (**OK**) drücken, um den Wert zu bestätigen.
   Das Format blinkt 2 Sekunden lang: Die Einstellung wird gespeichert.

> Die Auswahl des Uhrzeitformats muss nur einmal erfolgen und bleibt als Einstellung gespeichert.

Änderung der Uhrzeit:

1. Sicherstellen, dass das gewünschte Format (12h oder 24h) eingestellt worden ist, wie im vorherigen Abschnitt angegeben.
2. Den Hebel 3 Sekunden lang in der mittleren Position gedrückt halten: Das Display beginnt zu blinken.
3. Den Wert der Stunden und der Minuten ändern, wie im Abschnitt „3.2 Erster Gebrauch“ angegeben.

Menü zur Einstellung der Wasserhärte

Die Wasserhärte kann eingestellt werden, indem einer der 3 verfügbaren Härtegrade ausgewählt wird: HART, MITTEL und WEICH.

1. Auf das Menü der Einstellungen zugreifen und SE02 auswählen: Im Display wird standardmäßig HA02 (mittlerer Härtegrad) angezeigt.
2. Den Hebel verwenden und ihn nach oben (**+**) oder unten (**-**) bewegen, um den gewünschten Wasserhärtegrad einzustellen: **HA01**(weich), **HA02** (mittel) und **HA03** (hart).
3. Den Hebel in die mittlere Position bewegen und (**OK**) drücken, um den Wert zu bestätigen.
   Die Auswahl blinkt 2 Sekunden lang: Die Einstellung wird gespeichert.

Menü zur Einstellung der akustischen Signale

Die akustischen Signale können wie folgt deaktiviert werden:

1. Auf das Menü der Einstellungen zugreifen und SE03 auswählen.
2. Den Hebel nach oben oder nach unten bewegen, bis die Anzeige OFF im Display erscheint.
3. Den Hebel in die mittlere Position bewegen und (**OK**) drücken, um den Wert zu bestätigen.
   Die Auswahl blinkt 2 Sekunden lang: Die Einstellung wird gespeichert.

Wiedereinschaltung der akustischen Signale:

1. Auf das Menü der Einstellungen zugreifen und **SE03** auswählen.
2. Den Hebel nach oben oder nach unten bewegen, bis die Anzeige **ON** im Display erscheint.
3. Den Hebel in die mittlere Position bewegen und (**OK**) drücken, um den Wert zu bestätigen.
   Die Auswahl blinkt 2 Sekunden lang: Die Einstellung wird gespeichert.

Spülung der inneren Kreisläufe

Nach Füllen des Wassertanks die inneren Kreisläufe spülen:

1. Die Kanne (**6**) auf die Warmhalteplatte (**7**) stellen, **OHNE** gemahlenen Kaffee in den Filter zu geben.

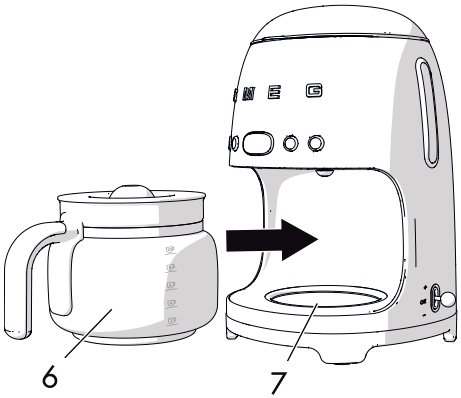

2. Die **ON/OFF**-Taste (⏻) drücken.
3. Warten, bis der Zyklus abgeschlossen ist, und die Kanne leeren.
4. Den Zyklus wiederholen: Nun ist das Gerät betriebsbereit.

3.4 Zubereitung des Kaffees

1. Den Wassertank füllen, wie im Abschnitt „3.1 Vor dem ersten Gebrauch“ angegeben.
2. Den Deckel des Wassertanks (**1**) angehoben lassen, und den Dauerfilter (**2**) in den Filterhalter (**3**) einsetzen.

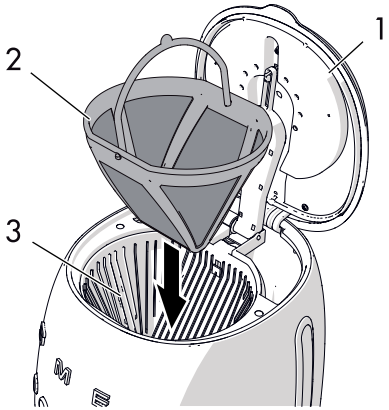

3. Mithilfe des mitgelieferten Messlöffels (**4**) die gewünschte Kaffeemenge entsprechend der Anzahl der Tassen hineingeben, die zubereitet werden sollen.

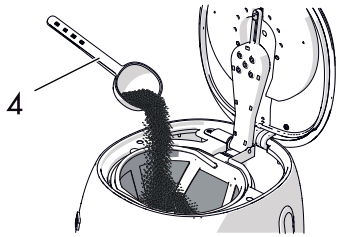

Der Dauerfilter ermöglicht die Zubereitung von Filterkaffee ohne die Verwendung von Papierfiltern. Je nach persönlichem Geschmack kann jedoch auch ein Papierfilter 1x4 verwendet werden.

Den Papierfilter in den Filterhalter einsetzen und die gewünschte Kaffeemenge hineingeben.

- Ein gestrichener Messlöffel gemahlener Kaffee entspricht etwa einer Tasse. Die zu verwendende Menge an gemahlenem Kaffee kann jedoch je nach persönlichem Geschmack variieren.
- Gemahlenen Kaffee von guter Qualität und mittlerem Mahlgrad verwenden.

4. Den Deckel (**1**) schließen, indem die Lasche abgesenkt wird.
5. Die Kanne (**5**) mit dem Deckel (**6**) auf die entsprechende Warmhalteplatte (**7**) stellen. Sicherstellen, dass der Deckel perfekt in den Tropfstopp (**8**) einrastet.

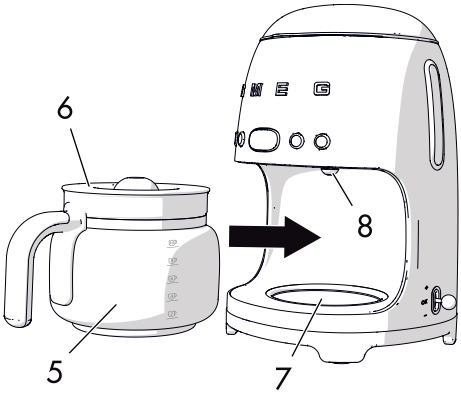

6. Die **ON/OFF**-Taste (⏻) drücken, um den Modus **BREW** (Kaffeeausgabe) zu aktivieren: Die LED der **ON/OFF**-Taste (⏻) leuchtet und blinkt während der gesamten Dauer der Kaffeeausgabe schnell.

Das Austreten von Dampf während der Kaffeeausgabe ist völlig normal.

Verbrennungsgefahr

- Den Deckel des Wassertanks während der Kaffeezubereitung nicht öffnen.

7. Der Kaffeezubereitungsvorgang kann jederzeit durch Drücken der **ON/OFF**-Taste (⏻) gestoppt werden.

Achtung

- Den Deckel der Filterkaffeemaschine am Ende der Kaffeeausgabe nicht öffnen. Nach der Ausgabe mindestens 5 Minuten lang abwarten, um den Deckel zu öffnen.
- Nach 5 Minuten ist es möglich, den Filter herauszunehmen und zu reinigen und den Tank erneut zu füllen, um einen neuen Ausgabezyklus zu starten.

DE

- Das Drücken einer beliebigen Taste mit Ausnahme der ON/OFF-Taste (⏻) hat keinen Einfluss auf den Vorgang der Kaffeezubereitung und -ausgabe.
- Wenn die ON/OFF-Taste (⏻) nicht gedrückt wird, wird die Kaffeeausgabe entsprechend der automatischen Einstellung zum Füllen der gesamten Kanne (10 Tassen) fortgesetzt.

- Der Filterhalter und der Dauerfilter können auch nach der Kaffeeausgabe heiß sein. Darauf achten, bevor diese entfernt werden.
- Der Boden der Kanne kann nach der Kaffeeausgabe sehr heiß sein. Die Kanne vorsichtig entnehmen und darauf achten, sie nicht auf eine hitzeempfindliche Oberfläche zu stellen.

Modus KEEP WARM (Warmhalten)

Der Modus KEEP WARM aktiviert sich automatisch am Ende der Kaffeeausgabe und hält die Warmhalteplatte 40 Minuten lang eingeschaltet.

Auf diese Weise bleibt der Kaffee 40 Minuten lang heiß, nachdem er ausgegeben wurde.

Im Modus KEEP WARM blinkt die LED der ON/OFF-Taste (⏻) langsam, das Symbol KEEP WARM 🌡 leuchtet im Display auf.

Die ON/OFF-Taste (⏻) schaltet sich am Ende des Modus KEEP WARM automatisch aus.

Der Modus KEEP WARM kann jederzeit manuell beendet werden, indem die ON/OFF-Taste (⏻) gedrückt wird: Die LED der ON/OFF-Taste (⏻) und das Symbol KEEP WARM 🌡 erlöschen.

Der Modus KEEP WARM wird nicht aktiviert, wenn der Modus BREW manuell unterbrochen wird oder die Funktion 4 TASSEN aktiviert ist.

Verbrennungsgefahr

- Die Platte bleibt nach der Kaffeeausgabe heiß: Darauf achten, sie beim Entnehmen der Kanne nicht zu berühren.

AROMA-Einstellung

Diese Einstellung ermöglicht es, unter zwei Graden der Aromaintensität des Kaffees auszuwählen: MILDES AROMA oder INTENSIVES AROMA.

Das Gerät ist standardmäßig auf MILDES Aroma eingestellt: Die LED der Aroma-Einstelltaste ist ausgeschaltet und im Display erscheint nur die untere Bohne des Symbols ausgewählt.

Zur Änderung der Einstellung:

1. Die AROMA-Einstelltaste drücken, um INTENSIVES Aroma auszuwählen: Die LED der AROMA-Einstelltaste leuchtet auf und im Display erscheinen beide Bohnen des Symbols ausgewählt.
2. Erneut die AROMA-Einstelltaste drücken, um MILDES Aroma auszuwählen: Die LED der AROMA-Einstelltaste erlischt und im Display verschwindet die Auswahl der oberen Bohne des Symbols .

Die Einstellung des gewünschten Aromas wird für die folgenden Kaffeeausgaben beibehalten.

Einstellung der Funktion 4 TASSEN

Diese Funktion ermöglicht, eine geringere Kaffeemenge auszugeben, die etwa 4 Tassen entspricht.

Zum Auswählen der Funktion 4 TASSEN:

1. Die entsprechende Taste drücken, um auf ON zu stellen: Die LED der Funktionstaste 4 TASSEN leuchtet auf.
2. Erneut die Taste drücken, um diese Funktion auf OFF zu stellen: Die LED der Taste erlischt.

Wenn die Funktion 4 TASSEN ausgewählt ist, wird der Modus KEEP WARM nicht aktiviert.

DE

Einstellung der Uhrzeit für den Modus AUTO START (automatischer Start)

Mit dieser Einstellung kann der automatische Start des Gerätes für die Zubereitung des Filterkaffees zu einer vom Benutzer gewählten Uhrzeit programmiert werden.

Um die Uhrzeit für den automatischen Start einzustellen, wie folgt vorgehen:

1. Kontrollieren, dass die angezeigte Uhrzeit stimmt. Anderenfalls die aktuelle Uhrzeit einstellen, wie im Abschnitt „3.2 Erster Gebrauch“ beschrieben.
2. Die Taste 3 Sekunden lang gedrückt halten, um die Uhrzeit für den automatischen Startmodus AUTO START einzustellen: Die LED der Taste und das Display der Uhrzeit (HH:MM) beginnen zu blinken.
3. Den Hebel verwenden und diesen nach oben (+) oder nach unten (-) bewegen, um die Uhrzeit einzustellen.
4. Die Uhrzeit bestätigen, indem der Hebel in die mittlere Position bewegt wird und (OK) drücken.
5. Am Ende der Einstellung wird die für den automatischen Start AUTO START eingestellte Uhrzeit automatisch und dauerhaft bis zur nächsten Änderung gespeichert.

Modus AUTO START (automatischer Start)

1. Die Taste AUTO START drücken, um den Modus für den automatischen Start AUTO START zu aktivieren: Die LED der Taste AUTO START leuchtet auf und im Display blinken einige Sekunden lang die für die Kaffeezubereitung eingestellten Stunden und die Minuten. Daraufhin wird die aktuelle Uhrzeit angezeigt.
2. Die Taste AROMA drücken, um die gewünschte Intensität des Kaffees im Modus AUTO START auszuwählen. Sofern erforderlich, je nachdem, welche Kaffeemenge im Modus AUTO START ausgegeben werden soll, die Funktionstaste 4 TASSEN drücken, um die Funktion zu speichern.
3. Das Gerät bleibt im Modus AUTO START, bis die voreingestellte Uhrzeit erreicht ist. Die Kaffeeausgabe erfolgt automatisch.
4. Die Taste AUTO START kann jederzeit gedrückt werden, um den Modus AUTO START zu verlassen.

4 Reinigung und Wartung

4.1 Hinweise

Unsachgemäßer Gebrauch
Stromschlaggefahr

- Vor der Reinigung der Filterkaffeemaschine den Stecker aus der Steckdose ziehen.
- Die Filterkaffeemaschine niemals in Wasser oder andere Flüssigkeiten tauchen.
- Die Filterkaffeemaschine vor der Reinigung auskühlen lassen.

Unsachgemäßer Gebrauch
Gefahr von Schäden an den Oberflächen

- Die Filterkaffeemaschine nicht mit einem Dampfstrahl reinigen.
- Bei der Reinigung von Metallflächen (z. B. eloxierte, mit Nickel behandelte oder verchromte Flächen) keine chlor-, ammoniak- oder bleichmittelhaltigen Produkte verwenden.
- Keine scheuernden oder ätzenden Reinigungsmittel (z. B. Scheuerpulver, Fleckenlöser und Metallschwämme) verwenden.
- Keine rauen oder scheuernden Materialien bzw. scharfkantigen Metallschaber verwenden.

4.2 Reinigung der Filterkaffeemaschine

Um die Außenflächen in bestem Zustand zu erhalten, sollten sie, nach Auskühlung, nach jedem Gebrauch regelmäßig gereinigt werden. Mit einem weichen und feuchten Tuch reinigen.

4.3 Reinigung der einzelnen Filterkaffeemaschinenteile

Reinigung des Dauerfilters und des Filterhalters

1. Die Lasche des Deckels (**1**) anheben und den Dauerfilter (**2**) und dann den Filterhalter (**3**) nach oben herausziehen.

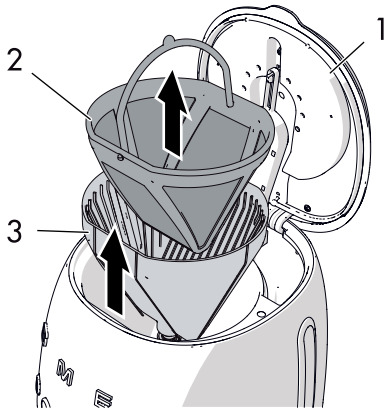

2. Den Dauerfilter und den Filterhalter reinigen, indem alle Kaffeerückstände entfernt werden.
3. Den Filter und den Filterhalter unter Leitungswasser abspülen und sorgfältig abtrocknen.

Der Dauerfilter und der Filterhalter sind spülmaschinenfest.

DE

Reinigung der Kanne

1. Die Kanne nach jedem Gebrauch leeren, um durch Kaffeerückstände verursachte Flecken zu vermeiden.
2. Die Kanne mit warmem Wasser, Spülmittel und einer weichen Bürste reinigen.
3. Abspülen und sorgfältig abtrocknen.

Gefahr von Schäden an der Kanne

- Die Kanne nicht in der Spülmaschine spülen, um sie nicht dauerhaft zu beschädigen.

4.4 Entkalkung

Je nach eingestelltem Wasserhärtegrad zeigt das Gerät automatisch an, wann es entkalkt werden muss.

Das Symbol ENTKALKUNG beginnt im Display zu blinken, um den Nutzer darauf hinzuweisen, dass der Entkalkungszyklus des Gerätes durchgeführt werden muss.

Um den Entkalkungszyklus zu aktivieren:

1. Wasser und Entkalkungsmittel in den Wassertank füllen.
2. Die Tasten ON/OFF und AUTO START 5 Sekunden lang gleichzeitig gedrückt halten, um den Modus ENTKALKUNG zu aktivieren:

   Die LEDs der Tasten ON/OFF und AUTO START blinken und das Symbol ENTKALKUNG blinkt bis zum Ende des Zyklus.
3. Am Ende des Zyklus kehrt das Display in den Modus UHR zurück und das Symbol ENTKALKUNG verschwindet vom Display.

4. Das Gerät spülen, indem es mindestens 2 Mal nur mit Wasser betrieben wird, wobei der Wassertank bis zum maximalen Füllstand (1,4 Liter) gefüllt wird.

Hinweis

- Die Kaffeezubereitung kann auch fortgesetzt werden, wenn der Alarm ENTKALKUNG aktiviert ist.
- Den Entkalkungszyklus ausführen, wenn dies vom Gerät angezeigt wird.
- **Die Kalkablagerungen können den korrekten Betrieb des Gerätes beeinträchtigen, insbesondere bei besonders hartem Wasser**.

- Die richtige Entkalkung behält das Aroma des Kaffees und die Funktionalität des Gerätes über die Zeit bei.

Verletzungsgefahr der eigenen Person und Beschädigungsgefahr des Gerätes

- Das Entkalkungsmittel enthält Säuren, die die Haut und die Augen reizen können.
- Die auf der Packung des Entkalkungsmittels angeführten Sicherheitshinweise des Herstellers sowie die Anweisungen bezüglich des Verhaltens bei Kontakt mit Augen und Haut sind unbedingt zu befolgen.
- Es wird empfohlen, ausschließlich Entkalkungsmittel von Smeg zu verwenden, um Schäden an der Filterkaffeemaschine zu vermeiden.

4.5 Was tun, wenn...

Problem	Mögliche Ursache	Lösung
Der Kaffee läuft nicht heraus	Kein Wasser im Tank.	Den Wassertank füllen.
	Kalkablagerungen.	Den Entkalkungszyklus ausführen.
Der Kaffee braucht sehr lange, um herauszulaufen	Kalkablagerungen.	Den Entkalkungszyklus ausführen.
Der Kaffee hat einen sauren Geschmack	Eventuelle Kaffeeanstauung in den Kreisläufen.	Spülen, wie im Abschnitt „4.4 Entkalkung" beschrieben.
Die Filterkaffeemaschine läuft über	Der Filter wurde nicht korrekt eingesetzt.	Den Filter richtig in den Filterhalter einsetzen.
	Die Kanne ist nicht richtig auf dem Untergestell positioniert.	Kontrollieren, dass die Kanne richtig unter dem Duschsieb des Kessels positioniert ist.
	Der Deckel ist nicht richtig auf der Kanne eingesetzt.	Den Deckel auf die Kanne einsetzen.
	Übermäßige Kaffeemenge.	Den Dauerfilter mit maximal 5 gestrichenen Messlöffeln gemahlenen Kaffee füllen.
	Kaffee zu fein gemahlen.	Gemahlenen Kaffee für Filterkaffeemaschinen verwenden.

Problem	Mögliche Ursache	Lösung
Aus der Filterkaffeemaschine läuft nur Wasser heraus	Kein gemahlener Kaffee im Filter.	Die gewünschte Kaffeemenge in den Filter geben.

Falls das Problem nicht behoben wurde, oder andersartige Defekte auftreten, den nächstgelegenen Kundendienst verständigen.

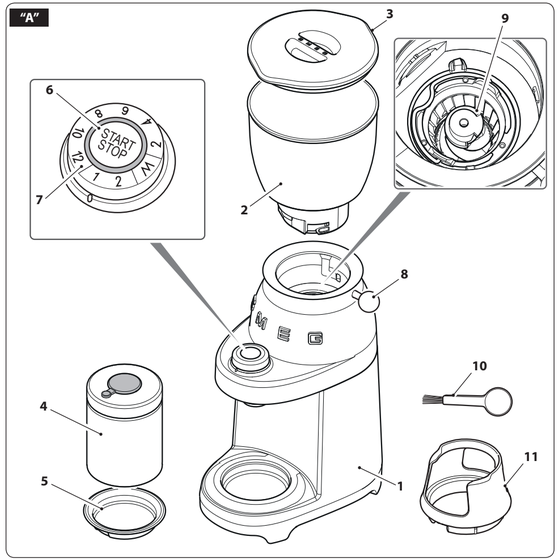

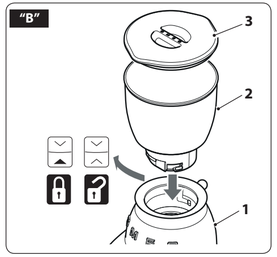

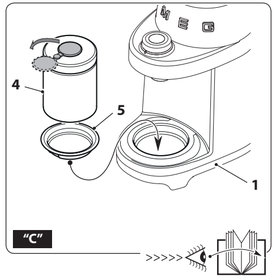

Informazioni importanti per l'utente / Important information for the user
Informations importantes pour l'utilisateur / Wichtige Informationen für den Benutzer
Belangrijke informatie voor de gebruiker / Información importante para el usuario
Informações importantes para o utilizador / Viktig information för användaren
Важная информация для пользователя / Vigtig information til brugeren
Ważne informacje dla użytkownika / Tärkeitä tietoja käyttäjälle
Viktig informasjon for brukere / معلومات هامة للمستخدم

Avvertenze / Instructions / Avertissements / Hinweise / Waarschuwingen / Advertencias / Advertências / Varningar / Меры предосторожности / Advarsler / Ostrzeżenia / Varoitukset / Advarsler / تحذيرات
Informazioni generali su questo manuale d'uso, di sicurezza e per lo smaltimento finale / General information on this user manual, on safety and final disposal / Informations générales sur ce manuel d'utilisation, sur la sécurité et sur l'élimination définitive de l'appareil / Allgemeine Informationen zu dieser Gebrauchsanleitung, zur Sicherheit und die endgültige Entsorgung / Algemene informatie over deze handleiding, veiligheidsinstructies en uiteindelijke verwerking / Información general del manual relativa al uso, la seguridad y la eliminación final / Informações gerais sobre este manual do utilizador, segurança e para a eliminação final / Allmän information om denna bruksanvisning, om säkerhet och för slutligt bortskaffande / Общая информация о данном руководстве по эксплуатации, безопасности и окончательной утилизации / Generelle oplysninger om denne betjenings- og sikkerhedsvejledning samt endelig bortskaffelse / Ogólne informacje dotyczące użytkowania, bezpieczeństwa i utylizacji / Käyttöohjetta, turvallisuutta ja käytöstä poistoa koskevat yleistiedot / Generell informasjon om denne brukerveiledningen, sikkerhet og endelig kassering av produktet / معلومات عامة عن دليل استخدام هذا الجهاز وسلامة استخدامه وكيفية التخلص عن الجهاز بشكل نهائي

Descrizione / Description / Description / Beschreibung / Beschrijving / Descripción / Descrição / Beskrivning / Описание / Beskrivelse / Opis / Kuvaus / Beksrivelse / الوصف
Descrizione dell'apparecchio / Appliance description / Description de l'appareil / Beschreibung des Geräts / Omschrijving van het apparaat / Descripción del aparato / Descrição do aparelho / Beskrivning av apparaten / Описание прибора / Beskrivelse af apparatet / Opis urządzenia / Laitteen kuvaus / Beskrivelse av apparatet / وصف الجهاز

Uso / Use / Utilisation / Gebrauch / Gebruik / Uso / Utilização / Användning / Использование / Anvendelse / Użytkowanie / Käyttö / Bruk / الاستعمال
Informazioni sull'uso dell'apparecchio / Information on using your appliance / Informations sur l'utilisation de l'appareil / Informationen zum Gebrauch des Geräts / Informatie over het gebruik van het apparaat / Información sobre el uso del aparato / Informações sobre a utilização do aparelho / Information om användning av apparaten / Информация об использовании прибора / Oplysninger om brug af apparatet / Informacje dotyczące użytkowania urządzenia / Laitteistoa koskevat käyttöohjeet / Informasjon om bruken av apparatet / معلومات عن استخدام الجهاز

Pulizia e manutenzione / Cleaning and care / Nettoyage et entretien / Reinigung und Wartung / Reiniging en onderhoud / Limpieza y mantenimiento / Limpeza e manutenção / Rengöring och underhåll / Чистка и техническое обслуживание / Rengøring og vedligeholdelse / Czyszczenie i konserwacja / Puhdistus ja hoito / Rengjøring og vedlikehold / التنظيف و الصيانة
Informazioni per la corretta pulizia e manutenzione dell'apparecchio / Information for proper cleaning and maintenance of the appliance/ Informations pour un nettoyage et un entretien corrects de l'appareil / Informationen zur ordnungsgemäßen Reinigung und Wartung des Geräts / Informatie voor de juiste wijze van reiniging en onderhoud van het apparaat / Información sobre la limpieza y el mantenimiento correctos del aparato / Informações para a limpeza e manutenção corretas do aparelho / Information för korrekt rengöring och underhåll av apparaten / Информация по корректной очистке и техобслуживанию прибора / Oplysninger om korrekt rengøring og vedligeholdelse af apparatet / Informacje dotyczące prawidłowego czyszczenia i konserwacji urządzenia / Laitteiston oikeaa puhdistusta ja huoltoa koskevat tiedot / Informasjon for korrekt rengjøring og vedlikehold av apparatet / معلومات لتنظيف وصيانة الجهاز بشكل صحيح

Avvertenza di sicurezza / Safety instructions / Consignes de sécurité / Sicherheitshinweise / Veiligheidswaarschuwingen / Advertencia de seguridad / Advertências de segurança / Säkerhetsvarning / Предупреждение о безопасности / Sikkerhedsanvisninger / Ostrzeżenie dotyczące bezpieczeństwa / Turvallisuuteen liittyvät varoitukset / Sikkerhetsadvarsler / تحذير للسلامة

Informazione / Information / Information / Information / Informatie / Información / Informação / Information / Информация / Information / Informacja / Tietoa / Informasjon / معلومات

Suggerimento / Advice / Conseil / Empfehlungen / Aanbeveling / Sugerencia / Sugestões / Råd / Рекомендация / Forslag / Porada / Neuvo / Forslag / اقتراحات

NOTES

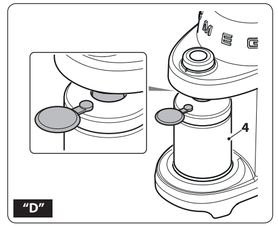

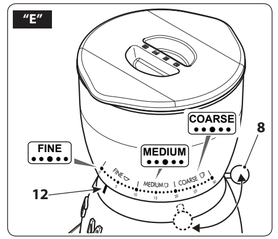

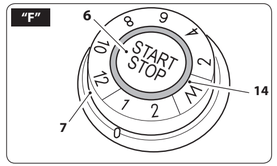

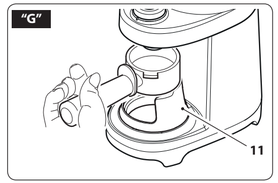

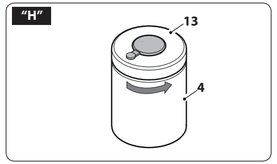

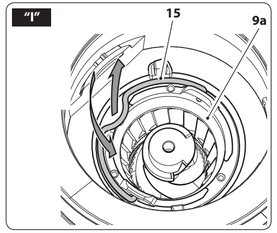

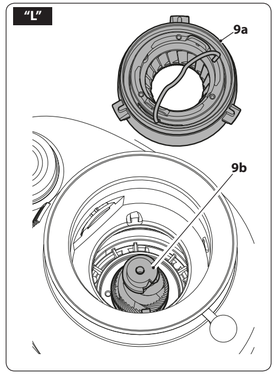

Sehr geehrter Kunde,
Wir bedanken uns für Ihren Kauf der Kaffeemühle der Baureihe Smeg.
Durch die Wahl unseres Produkts haben Sie sich für Lösungen entschieden, die für eine ansprechende optische Gestaltung, vereint mit innovativer Technik, stehen und somit zu einmaligen Einrichtungselementen werden.
So lassen sich Smeg Haushaltsgeräte stets ideal mit anderen Produkten der Serie kombinieren und stellen darüber hinaus Designer-Objekte für die Küche dar.
Wir wünschen Ihnen viel Freude mit Ihrem Haushaltsgerät und
verbleiben mit freundlichen Grüßen

SMEG S.p.A.

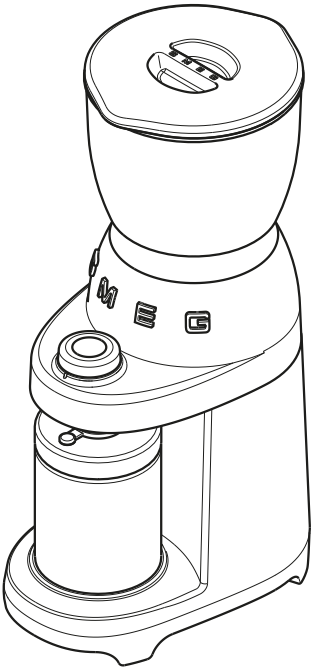

Modell CGF01
Kaffeemühle

Hinweise

SICHERHEIT

Wesentliche Sicherheitshinweise.

Da es sich um ein mit elektrischer Energie funktionierendes Gerät handelt, sind folgende Sicherheitshinweise zu beachten:

- Den Stecker nicht mit nassen Händen berühren.
- Sicherstellen, dass die Steckdose jederzeit zugänglich ist, um bei Bedarf den Stecker ziehen zu können.
- Will man den Stecker aus der Steckdose ziehen, direkt den Stecker ergreifen. Nicht am Kabel ziehen, es drohen Beschädigungen.
- Nicht versuchen, etwaige Defekte zu reparieren.
  Das Gerät ausschalten, den Netzstecker aus der Steckdose ziehen und sich an den technischen Kundendienst von Smeg wenden.
- Beschädigte Netzstecker oder Versorgungskabel ausschließlich vom technischen Kundendienst ersetzen lassen, um etwaigen Risiken vorzubeugen.
- Das Gerät nicht in Wasser tauchen.
- Achtung: Vor der Reinigung den Netzstecker ziehen.
- Das Versorgungskabel nicht über den Tischrand oder andere Flächen hängen lassen und nicht mit heißen Oberflächen in Berührung bringen.
- Das Gerät nicht länger als 90 aufeinander folgende Sekunden benutzen. Das Gerät etwa 15 abkühlen lassen, bevor es erneut benutzt wird.

Das Verpackungsmaterial (Plastiktüten, Styropor) außerhalb der Reichweite von Kindern aufbewahren.

- Das Gerät nicht auf oder in die Nähe von Elektro- oder Gas-Kochplatten oder in einen aufgeheizten Backofen stellen.
- Sicherstellen, dass sich in der Kaffeemühle keine Fremdkörper befinden.
- Schalten Sie das Gerät aus und trennen Sie die Stromversorgung, bevor Sie Zubehör wechseln oder sich Bauteilen nähern, die sich während des Betriebs bewegen.

Geräteanschluss

Achtung! Sicherstellen, dass die Netzspannung und Frequenz mit den Angaben auf dem Typenschild am Boden des Geräts übereinstimmen. Das Gerät nur an eine fachgerechte, korrekt geerdete Steckdose mit einer Leistung von mindestens 10A anschließen.
Für den Fall der Unvereinbarkeit der Steckdose mit dem Stecker des Geräts, die Steckdose von Fachpersonal durch eine andere eines geeigneten Typs ersetzen lassen.

- Dieses Gerät darf nicht von Kindern benutzt werden.
- Das Gerät und das Netzkabel außer Reichweite von Kindern halten.
- Kinder dürfen mit dem Gerät nicht spielen.
- Das Gerät kann von Personen mit eingeschränkten körperlichen, sensorischen und geistigen Fähigkeiten oder mit mangelnder Erfahrung oder Kenntnis benutzt werden, sofern diese von einem für deren Unversehrtheit Verantwortlichen überwacht oder in den sicheren Gebrauch des Geräts eingewiesen werden und sich der damit verbundenen Gefahren bewusst sind.

- Vor Montage, Abbau und Reinigung muss das Gerät stets von der Netzsteckdose getrennt werden.

Sach- und zweckgemäßer Gebrauch

Dieses Gerät ist ausschließlich für den Hausgebrauch gedacht.
Des Weiteren darf es an folgenden Orten nicht verwendet werden:

- im Küchenbereich von Angestellten in Geschäften, Büros und sonstigem Arbeitsumgebungen;
- auf Bauernhöfen/Agrotourismen;
- von Kunden in Hotels, Motels und Wohnanlagen;
- in Bed-and-Breakfast-Einrichtungen.

Herstellerhaftung

Der Hersteller übernimmt keine Haftung für Personen- und Sachschäden, die verursacht wurden durch:

- Eine vom vorgesehenen Gebrauch abweichende Gerätenutzung;
- Nicht-Lesen der Gebrauchsanleitung;
- Manipulationen des Geräts, auch einzelner Teile;
- Verwendung nicht originaler Ersatzteile;
- Missachtung der Sicherheitshinweise.

Diese Gebrauchsanweisung sorgfältig aufbewahren. Bei Weitergabe an andere Personen muss diese Gebrauchsanweisung mit ausgehändigt werden.

ENTSORGUNG

Elektrogeräte dürfen nicht mit dem gewöhnlichen Hausmüll entsorgt werden.

Mit diesem Symbol gekennzeichnete Geräte unterliegen der europäischen Richtlinie 2012/19/EU. Alle Elektro- und Elektronik-Altgeräte müssen getrennt vom Hausmüll entsorgt werden und den entsprechenden, vom Staat vorgeschriebenen Entsorgungs-Fachzentren zugeführt werden. Durch die korrekte Entsorgung des Altgeräts werden Umweltschäden und Gesundheitsrisiken für Menschen vermieden. Weitere Informationen über die Entsorgung des Altgeräts erhalten Sie bei der Gemeindeverwaltung, dem Abfallwirtschaftsamt oder bei Ihrem Gerätehändler.

Beschreibung / Montage / Bedienungen

BESCHREIBUNG DES GERÄTS (Abb. A)

1 Motorsockel
2 Kaffeebohnenbehälter (350 g)
3 Deckel des Kaffeebohnenbehälters
4 Behälter des gemahlenen Kaffees mit Deckel
5 Behälterauflageteller
6 START-/STOPP-Taste
7 Drehknopf Wahl Mahlfunktionen
8 Einstellhebel Mahlgrad
9 Mühle
10 Reinigungspinsel
11 Filterhalter-Zentriervorrichtung

TYPENSCHILD

Auf dem Typenschild sind technische Daten, Seriennummer und Kennzeichnung vermerkt. Das Typenschild darf niemals entfernt werden.

VOR DEM ERSTEN GEBRAUCH (Abb. A)

- Packen Sie das Gerät vorsichtig aus und entfernen Sie alles Verpackungsmaterial, sowie etwaige Etiketten und Werbeaufkleber.
- Alle Bauteile, mit Ausnahme des Motorsockels (1) und der Mühle (9) mit warmem Wasser und gewöhnlichem Spülmittel reinigen. Die Teile gründlich nachspülen und vor dem Gebrauch trocknen.

Die Mühle darf niemals gespült werden und muss stets trocken gehalten werden. Die Mühle mit dem mitgelieferten Reinigungspinsel oder einer Bürste mit harten Borsten reinigen.

Vor dem Gebrauch sicherstellen, dass alle Teile unversehrt sind und keine Risse aufweisen.

MONTAGE DER KOMPONENTEN (Abb. B-C-D)

- Den Behälter (2) auf dem Motorsockel (1) platzieren und dabei die zwei Bezugsmarken „ ⌄ “ „ ⌃ “ übereinstimmen lassen, die sich auf der linken Seite des Motorsockels (1) befinden. Anschließend den Behälter (2) im Uhrzeigersinn drehen, bis die beiden Markierungen „ ⌄ “ „ ▲ “ übereinstimmen.
- Den Deckel (3) auf den Behälter (2) setzen und nach unten drücken.
- Den Teller (5) auf dem Motorsockel (1) derart platzieren, dass er einrastet.
- Den Silikonverschluss des Behälters des gemahlenen Kaffees (4) öffnen und diesen auf den Teller (5) setzen.
- Sich vergewissern, dass der Ausgabekegel mittig in der Öffnung des Behälterdeckels (4) sitzt, wie in Abb. D gezeigt.

BESCHREIBUNG DER BEDIENELEMENTE (Abb. E-F)

Hebel Mahlgrad-Einstellung (8)

Das Gerät ist mit einem Hebel (8) versehen, der die Einstellung des Mahlgrads entsprechend der jeweiligen Verwendung ermöglicht:

FINE	Feiner Mahlgrad
MEDIUM	Mittlerer Mahlgrad
COARSE	Grober Mahlgrad

Den Hebel verschieben, um die Anzeige (12) mit dem gewünschten Mahlgrad übereinstimmen zu lassen.

Drehknopf Wahl der Mahlmenge (7)
Das Gerät verfügt über 8 voreingestellte Programme und eine manuelle Funktion, die mit dem Drehgriff (7) ausgewählt werden können. Jede Funktion entspricht einer vorbestimmten Menge gemahlenen Kaffees.

Icon Drehgriff	Menge
1	Menge für einen einzelnen Espresso
2	Menge für einen doppelten Espresso
2	Menge für 2 Tassen
4	Menge für 4 Tassen
6	Menge für 6 Tassen
8	Menge für 8 Tassen
10	Menge für 10 Tassen
12	Menge für 12 Tassen
M	Manuelle Funktion

Je nach der gewählten Menge wird empfohlen, die Körnung des Kaffees durch Versetzen des Anzeigers (12) zu regeln, wie in der nachstehenden Tabelle angegeben.

Anwendung	Mahlgrad Anzeige (12)	Funktionen Drehgriff (7)
Espresso-Maschine	FINE	1 - 2
Moka-Kanne		
Filterkaffee-Maschine	MEDIUM	2 4 6
French Press	COARSE	8 10 12

Die Manuelle Funktion (M) kann nach Belieben mit jedem Mahlgrad verwendet werden.

GEBRAUCH (Abb. A-E-F-G-H)

Sich vergewissern, dass die obere Mühle (9a) fest in ihrer Aufnahme sitzt.

- Stecken Sie den Stecker in die Steckdose.
- Den Deckel (3) anheben und die Kaffeebohnen in den Behälter (2) geben.

Wenn die auf dem Drehgriff befindliche LED blinkt, bedeutet dies, dass sich das Gerät im Fehlerzustand befindet: Der Kaffeebohnenbehälter fehlt oder wurde nicht ordnungsgemäß eingesetzt.

Den Kaffee in den Behälter (4) mahlen

- Den Pulverbehälter (4) auf den Teller (5) setzen und den Silikonverschluss öffnen.
- Den gewünschten Mahlgrad wählen, indem der Anzeiger (12) auf den gewünschten Grad gesetzt wird.
- Die gewünschte Menge durch Drehen des Drehknopfes (7) wählen und die rote Anzeige des Rings mit dem gewünschten Programm übereinstimmen lassen: Von „2“ bis „12“.
- Drücken Sie die START/STOPP-Taste (6), um den Mahlvorgang zu starten. Für alle voreingestellten Programme endet der Mahlvorgang automatisch, mit Ausnahme der manuellen Funktion (M).
- Nach Beendigung des Mahlvorgangs, den Behälter (4) vom Gerät nehmen.
- Um den gemahlenen Kaffee aus dem Behälter (4) zu nehmen, den Deckel (13) gegen den Uhrzeigersinn öffnen und abnehmen.

Den Kaffee in angemessener Menge mahlen, sich vergewissern, dass das Kaffeepulver sich unterhalb der Höchststandsmarkierung des Behälters des gemahlenen Kaffees befindet.

Während des manuellen Betriebsmodus (M) in der Nähe der Kaffeemühle bleiben: Es muss erneut die START/STOPP-Taste gedrückt werden, um den Mahlvorgang zu beenden. Sicherstellen, den Mahlvorgang zu unterbrechen, bevor der gemahlene Kaffee die Höchststandsmarkierung des Behälters übersteigt.

Ist der Kaffee einmal gemahlen, kann er sehr schnell sein Aroma verlieren. Um optimale Ergebnisse zu erzielen, den gemahlenen Kaffee sofort nach dem Mahlen verwenden. Den Behälter des gemahlenen Kaffees an einem dunklen, kühlen und trockenen Ort aufbewahren. Sicherstellen, dass der Stand des gemahlenen Kaffees die Höchststandsmarkierung des Behälters nicht übersteigt und der Deckel des Behälters gut verschlossen und verschraubt ist.

Den Kaffee in den Filterhalter für Espresso-Kaffee mahlen

- Das entsprechende mitgelieferte Zubehör (11) verwenden und es wie in Abbildung G gezeigt, befestigen, um die Zentrierung des Filterhalters zu erleichtern. Anschließend einen beliebigen Filterhalter unter dem Ausgabekegel platzieren.
- Die Einstellung des Mahlgrads auf FINE setzen.
- Das Programm „**1** " oder das Programm „**2** " je nach der Füllmenge des Filterhalters wählen.
- Drücken Sie die START/STOPP-Taste (6), um den Mahlvorgang zu starten. Für alle voreingestellten Programme endet der Mahlvorgang automatisch.
- Nach Beendigung des Mahlvorgangs, den Filterhalter vom Gerät nehmen.

Der Filterhalter ist nicht im Lieferumfang enthalten.

Übersteigt die Betriebsdauer des manuellen Mahlvorgangs die voreingestellte Sicherheitszeit (90 Sekunden), schaltet der Motor automatisch ab.

Während des Mahlvorgangs, den Drehknopf (7) nicht von einem Programm auf ein anderes stellen und den Hebel (8) der Wahl der Körnung nicht verstellen.

Möchte man eine feinere als die aktuell eingestellte Körnung einstellen, wird wärmstens empfohlen, die Mühle abzunehmen und sie von etwaigen Bohnenresten zu säubern, bevor ein neuer Mahlvorgang begonnen wird. Für das Abnehmen der Mühle, siehe REINIGUNG UND WARTUNG.

Ein Bohnen-Sperrsystem ermöglicht das sichere Anheben des Behälters (2) vom Motorsockel (1) und unterbindet das Austreten von Bohnen.

Die Kaffeemühle ist mit einer selbstständigen Abschaltung (Standby) für den Fall der Nichtbenutzung nach 90 Sekunden versehen.
Um das Erzeugnis erneut in Gang zu setzen, die START/STOPP-Taste drücken.

MAHLDAUER (Abb. E-F)

Die Funktionen sehen voreingestellte Einstellungen der Ausgabe des gemahlenen Kaffees vor. Gleichwohl kann je nach den persönlichen Vorlieben die voreingestellte Menge gemahlenen Kaffees erhöht oder verringert werden, indem die verschiedenen Funktionen persönlich angepasst werden.

Persönliche Anpassung der Mahlmenge für Espresso-Kaffee

- Sich vergewissern, dass der Anzeiger des Mahlgrads (12) auf einem für Espresso-Kaffee geeigneten Mahlgrad steht (FINE).
- Den Drehknopf (7) auf „**1** ☕" drehen.
- Die Taste START/STOPP (6) drücken, um den Mahlvorgang zu starten und für die gewünschte Zeit gedrückt halten; während der Programmierphase blinkt der Drehring (14).
- Lässt man die Taste los, endet der Mahlvorgang, der Drehring hört auf, zu blinken und die neue Einstellung wird gespeichert.

Ändert man die gemahlene Menge eines einzelnen Espressos wird automatisch auch die Menge für den doppelten Espresso geändert.

Persönliche Anpassung der Mahlmenge für Filterkaffee bzw. French Press

- Sich vergewissern, dass der Anzeiger des Mahlgrads (12) auf einem für Filterkaffee bzw. French Press geeigneten Mahlgrad steht (MEDIUM/COARSE).
- Den Drehknopf (7) auf „2" drehen.
- Die Taste START/STOPP (6) drücken, um den Mahlvorgang zu starten und für die gewünschte Zeit gedrückt halten; während der Programmierphase blinkt der Drehring (14).
- Lässt man die Taste los, endet der Mahlvorgang, der Drehring hört auf, zu blinken und die neue Einstellung wird gespeichert.

Ändert man die gemahlene Menge Filterkaffee bzw. French Press für 2 Tassen, wird automatisch die Menge für die anderen, auf dem Drehknopf vorhandenen voreingestellten Funktionen (von 2 bis 12) geändert.

Wiederherstellung der Werkseinstellungen

Um die Werkseinstellungen wieder herzustellen:

- Den Drehknopf (7) auf das Programm „12" drehen.
- Die Taste START/STOPP (6) drücken und 5 Sekunden lang gedrückt halten. Der Drehring (14) blinkt 5 Mal zur Bestätigung, dass die Werkseinstellungen wiederhergestellt wurden (für die Funktionen Espresso und die Funktionen Filterkaffee bzw. French Press).

DE

REINIGUNG UND WARTUNG (Abb. A-H-I-L)

- Sich vergewissern, dass der Kaffeebohnenbehälter (2) leer ist und anschließend die manuelle Funktion (M) betätigen, um etwaige Bohnenrückstände aus der Mühle zu entfernen.

Vor der Vornahme der folgenden Reinigungseingriffe, STETS den Netzstecker aus der Steckdose ziehen.
Den Motorsockel (1) niemals in Wasser oder andere Flüssigkeiten tauchen.

- Den Behälter (2) durch Drehen gegen den Uhrzeigersinn abnehmen.
- Etwaige in der Mühle vorhandene Bohnen mithilfe des mitgelieferten Reinigungspinsels (10) beseitigen.
- Den Griff (15) anheben und die obere Mühle (9a) gegen den Uhrzeigersinn drehen, um sie zu auszuklinken und abzunehmen.
- Die obere Mühle (9a) und die untere Mühle (9b) und die Ausgangsöffnung des Kaffees mit einem Pinsel mit harten Borsten oder mit dem mitgelieferten Reinigungspinsel (10) säubern.
- Die obere Mühle (9a) erneut bei Übereinstimmung der beiden Markierungen „ ⌄ " „ ⌃ " aufsetzen und durch Drehen im Uhrzeigersinn mit übereinstimmenden Markierungen „ ⌄ " „ ▲ " befestigen.
- Der Kaffeebohnenbehälter (2) und der Behälter des gemahlenen Kaffees (4), der Deckel (3) und der Teller (5) können mit lauwarmem Wasser und neutralem Spülmittel gespült werden.
- Der Motorsockel (1) kann mit einem feuchten Tuch gereinigt werden, Reinigungsmittel und scheuernde Materialien sind zu vermeiden.

Was tun, wenn.....

Problem	Mögliche Ursachen	Lösung
Das Gerät funktioniert nicht.	Stecker nicht eingesteckt.	Stecker einstecken.
	Der Kaffeebohnenbehälter ist nicht richtig eingesetzt.	Kontrollieren, dass der Kaffeebohnenbehälter ordnungsgemäß auf dem Motorsockel aufsitzt.
	Nach 90 Sekunden Dauerbetrieb hat der Überlastschutz des Motors automatisch eingegriffen.	Wiederherstellung des Überlastschutzes (etwa 15 Minuten) abwarten.
Die Led auf dem Drehknopf blinkt.	Der Kaffeebohnenbehälter ist nicht ordnungsgemäß eingesetzt.	Kontrollieren, dass der Kaffeebohnenbehälter ordnungsgemäß auf dem Motorsockel aufsitzt. Für die Montage des Kaffeebohnenbehälters, siehe den Absatz Montage der Komponenten.
Das Gerät stoppt während des Betriebs.	Nach 90 Sekunden Dauerbetrieb hat der Überlastschutz des Motors automatisch eingegriffen.	Wiederherstellung des Überlastschutzes (etwa 15 Minuten) abwarten.
Das Gerät läuft, jedoch tritt der gemahlene Kaffee nicht aus.	Es fehlen Kaffeebohnen im entsprechenden Behälter.	Kaffeebohnen nachfüllen.
	Mühle blockiert.	Die Mühle abbauen und kontrollieren, dass keine Gegenstände die Drehung verhindern.
Die Einstellung des Mahlgrads ist nicht korrekt oder schwierig.	Es fehlt der ober Teil der Mühle (9a).	Den oberen Teil der Mühle (9a) einsetzen und in ihrer Aufnahme befestigen.
	Mühlen abgenutzt.	Das Gerät zu einem Vertragskundendienstzentrum bringen und die Mühlen austauschen lassen.

Falls das Problem weiterhin besteht oder bei anderen auftretenden Störungen, wenden Sie sich an den nächsten Kundendienst.